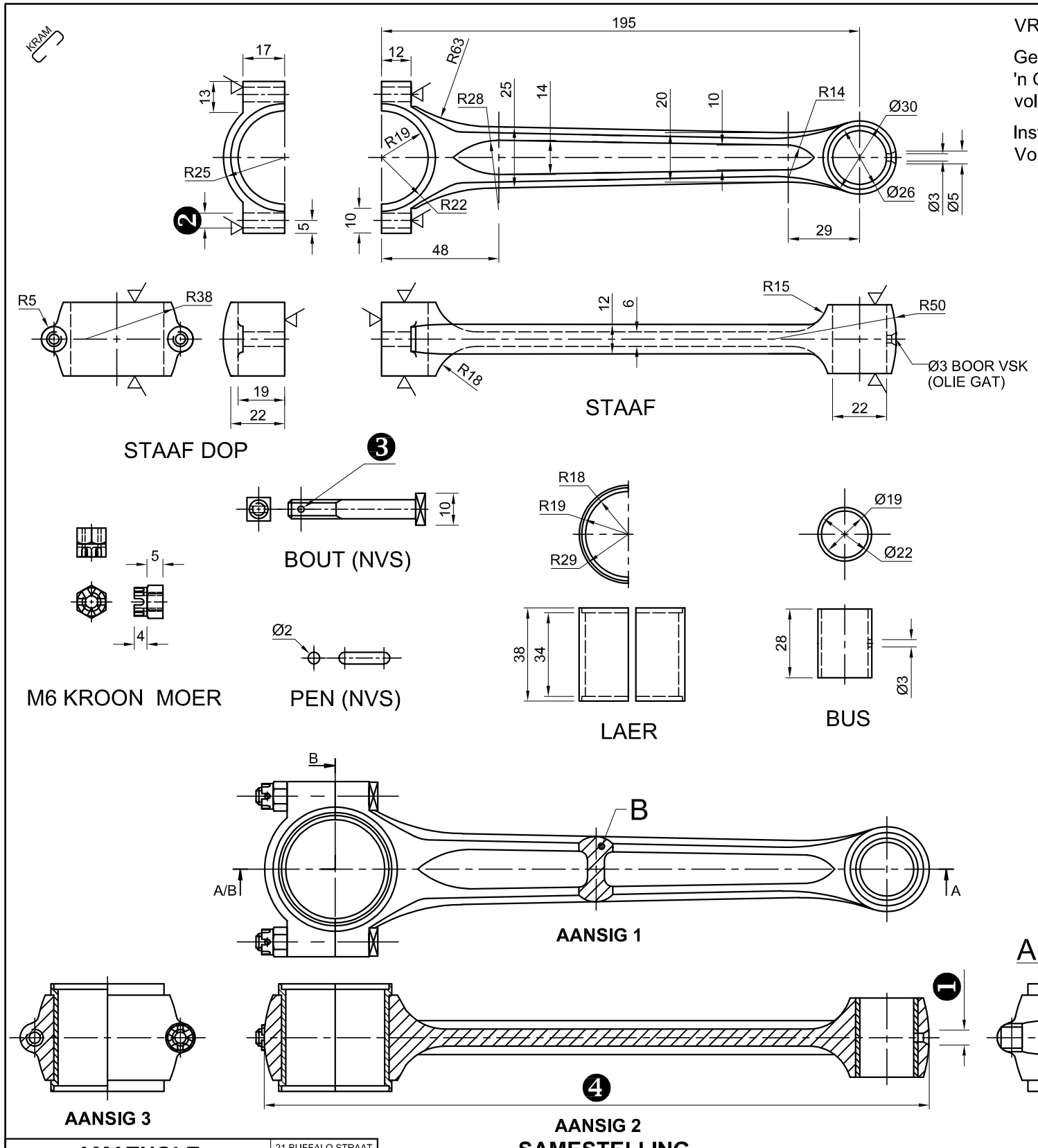

VRAAG 1: ANALITIES (MEGANIES)

Gegee:
'n Gedetailleerde tekening van 'n verbindingstaaf, 'n titelblok, 'n samestelling en 'n tabel met vrae. Die tekeninge is nie volgens die aangeduide skaal geteken nie.

Instruksies:
Voltooi die tabel hieronder deur die vrae, wat almal na die bygaande tekeninge en titelblok verwys, netjies te beantwoord. **[29]**

	VRAE		ANTWOORDE	
1	Wat is die naam van die vervaardigings maatskappy?			1
2	Wat is die telefoonnommer van die maatskappy?			1
3	Hoeveel stawe, in totaal, moet vervaardig word?			1
4	Wie het die tekening nagesien?			1
5	Wat moes die tekenaar op die ontwerp verander het?			1
6	Waarvoor staan die afkorting "VSK"?			1
7	Wat is die doel van die gat by A in AANSIG 4?			1
8	Watter vorm is die kop van die bout?			1
9	Watter tipe materiaal is vir die BUS gebruik?			1
10	Hoeveel oppervlaktes moet gemasjieneer word?			1
11	Wat word AANSIG 1 genoem?	AANSIG 1		2
12	Watter tipe deursnee word deur snyvlak A-A gekry?	AANSIG 2		2
13	Watter tipe deursnee word deur snyvlak B-B gekry?	AANSIG 3		2
14	Benoem die tipe snyvlak by B?			1
15	Bepaal die volledige afmetings by:	❶		2
		❷		2
		❸		2
		❹		2
16	In die blok hieronder (ANTWOORD 16), teken, in netjiese vryhand, die SANS simbool vir die projeksie sisteem wat gebruik word.			4
			TOTAAL	29

SAMESTELLING

AMATHOLE INGENIEURS VERVAARDIGERS	21 BUFFALO STRAAT OOS LONDEN 5201 ☎ 043 7640 488
TITEL: **VERBINDINGSTAAF**	
ALLE ONGESPESIFISEERDE RADIUSSE IS R3.	
ALLE AFMETINGS IS MILLIMETER.	SKAAL 1 : 2
PROGRAM: AUTOCAD 2020	AFWERKING:
LEÊRNAAM: rod120.dwg	MASJIEN 0.05 C
TEKENING NO.: NCS-20	
HOEVEELHEID: 120	

4.		
3.		
2.		
1. VSK Ø3 GAT IN STAAF		2020/02/24
WYSIGINGS		**DATUM**
GETEKEN:	LOUW	2020/02/20
NAGESIEN:	REDDY	2020/02/22
GOEDGEKEUR:	TISHELA	2020/03/30

LYS VAN ONDERDELE

ONDERDEEL	MATERIAAL	HOEVEELHEID
1. STAAF	FS	1
2. STAAF DOP	FS	1
3. LAER	GM	1
4. BUS	BRONS	1
5. BOUT	MCS	2
6. KROONMOER	MCS	2

ANTWOORD 16

NAAM

NAAM 2